SILVERSTONE®
Designing Inspiration

GDOI
GRANDIA SERIES
MANUAL

GDOI

Specification

Material	Aluminum front panel, 0.8 mm SECC body	
Color	■ Black	
	□ Silver	
Motherboard	Standard ATX, Micro ATX	
Model	SST-GD01B-R (black, card reader)	
	SST-GD01S-R (silver, card reader)	
	SST-GD01B-MXR (black, multimedia, card reader)	
	SST-GD01S-MXR (silver, multimedia, card reader)	
Drive Bay	External	5.25"x 2 3.5" x 1
	Internal	3.5" x 6
Cooling System	Front	2 x 92mm or 80mm fan slots
	Rear	2 x 80mm exhaust fan, 1800rpm, 19dBA
	Side	1 x 80mm fan slot
Expansion Slot	7	
Front I/O Port	USB2.0 x 2 , IEEE1394 x 1 , audio x 1 , MIC x 1 , 52-in-1 card reader	
Net Weight	7 kg	
Power Supply	Optional standard PS2 (ATX)	
Dimension	430 mm (W) x 170mm (H) x 430 mm (D)	

Model Matrix

MODEL	GD01	SST-GD01 (B-R)
		SST-GD01 (S-R)
	GD01 MX W / Multimedia	SST-GD01 (B-MXR)
		SST-GD01 (S-MXR)

GD01MX Multimedia Kit

Remote control, CD

Disassemble Chart

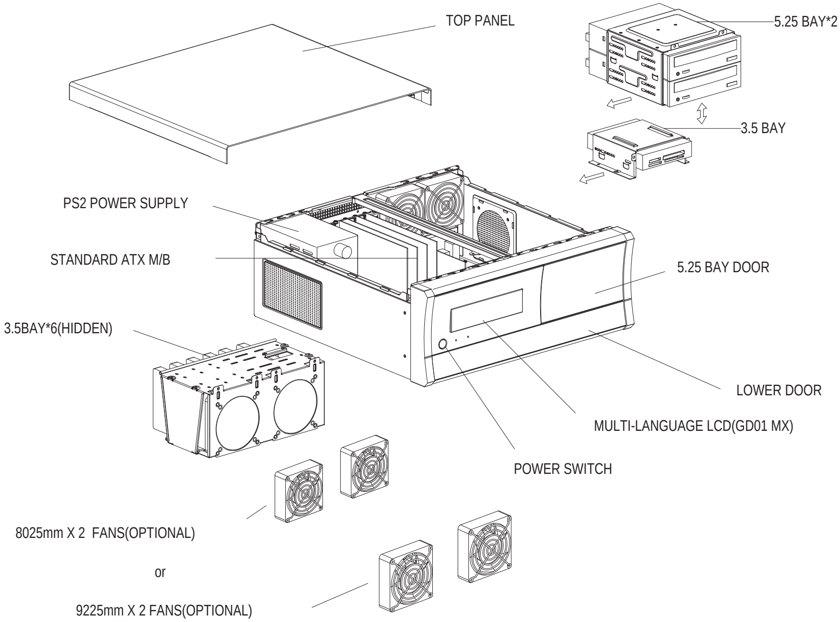

This is a unique product, please read the following detailed installation guide we have prepared meticulously for you.

1

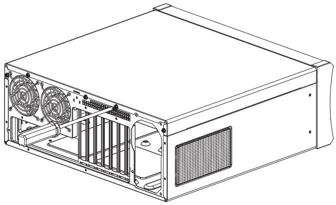

ENGLISH	Begin by loosening the four screws behind top panel as pictured.
DEUTSCH	Beginnen Sie bitte mit dem Lösen der vier Deckelschrauben an der Rückseite des Gehäuses, wie auf dem Bild beschrieben.
FRANÇAIS	Commencez par dévisser les 4 vis à l’arrière du boîtier comme montré.
ESPAÑOL	Afloje los 4 tornillos que se encuentran detrás del panel superior, como se muestra.
ITALIANO	Cominciare svitando le 4 viti che si trovano dietro il pannello superiore come mostrato.
中　文	請轉開上蓋後面4顆螺絲(如圖) 。
日 本 語	図のように上部パネル後部のネジ4本を外します。

2

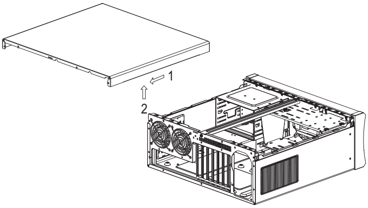

ENGLISH	Take off the top panel by pulling it backward and then up.
DEUTSCH	Nehmen Sie den Deckel durch zurückziehen und hochnehmen ab.
FRANÇAIS	Retirez le panneau supérieur en le tirant en arrière puis en le soulevant.
ESPAÑOL	Saque el panel superior tirando hacia atrás y luego hacia arriba.
ITALIANO	Estrarre il pannello superiore tirandolo indietro e poi in alto.
中　文	將上蓋向後方推再向上拿起，即可取下上蓋。
日 本 語	上部パネルを後方に引いてから上方に取り外します。

3

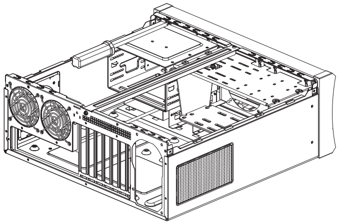

ENGLISH	To install optical drives, fist loosen the two screws on top of 5.25” drive bracket.
DEUTSCH	Um die optischen Laufwerke einzubauen, lösen Sie die zwei Schrauben an der Oberseite des 5,25" Laufwerkkäfigs.
FRANÇAIS	Pour installer les lecteurs optiques, retirez d’abord les 2 vis au dessus du casier à lecteurs 5.25“.
ESPAÑOL	Para instalar la unidad óptica, afloje dos tornillos encima del soporte de la unidad de 5.25”.
ITALIANO	Per installare l’unità ottica, svitare le due viti che si trovano sul supporto dell’unità da 5.25”.
中　文	要安裝光碟機，先把5. 25 ” 磁架上邊的2顆螺絲鬆開。
日 本 語	光学ドライブのインストールには、5. 25” ドライブブラケット上部のネジ2本を外します。

4

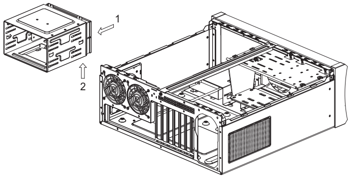

ENGLISH	After screws are taken off, pull the drive bracket backward to take it apart.
DEUTSCH	Nachdem Sie die Schrauben gelöst haben, ziehen Sie den Laufwerkskäfig zurück und nehmen Sie ihn heraus.
FRANÇAIS	Après avoir retiré les vis, tirez le casier à lecteurs vers l’arrière pour l’enlever.
ESPAÑOL	Tire el soporte hacia atrás para sacarlo.
ITALIANO	Dopo aver svitato le viti, tirare il supporto dell’unità verso la parte posteriore del case per estrarlo.
中　文	螺絲拿掉後，把磁架往後拉便可拆下。
日 本 語	ネジを外したら、ドライブブラケットを後方に引いて外します。

5

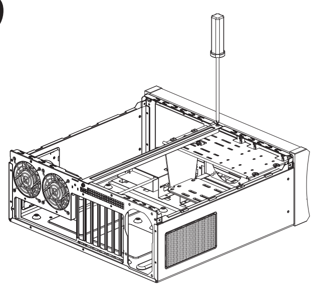

ENGLISH	Loosen the four screws securing center bracket (three in the front and one towards the back)，Then loosen the four screws on top of hard-disk drive bracket.
DEUTSCH	Lösen Sie die vier Schrauben der mittleren Stabilitätsschiene(Drei an der Vorderseite und Eine an der Rückseite), Lösen Sie danach die vier Schrauben an der Oberseite des Festplattenkäfigs.
FRANÇAIS	Après avoir retiré les 4 vis de la barre de renfort centrale (trois devant et 1 vers l’arrière) puis desserrés les quatre vis sur le dessus du casier à disques durs.
ESPAÑOL	Afloje los 4 tornillos que fijan la abrazadera central(tres se encuentran en la parte frontal y uno en la parte trasera). Afloje los cuatro tornillos que se encuentran encima del soporte del disco duro.
ITALIANO	Svitare le 4 viti che fissano il supporto centrale(3 nella parte frontale e 1 verso la parte posteriore) quindi svitare le 4 viti che si trovano sul supporto dell’unità dell’hard disk.
中 文	把中間固定支架上的4顆螺絲鬆動(3顆在前1顆在機殼後面)，再鬆掉硬碟架上面的4顆螺絲。
日 本 語	中央の支柱を固定しているネジ4本(前部に3本、後部に1本)を外し、それからハードディスクドライブブラケット上部のネジ4本を外します。

6

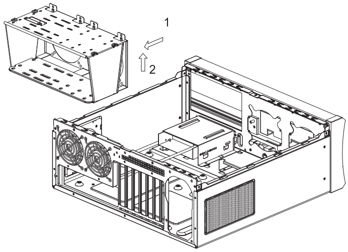

ENGLISH	After screws have been taken off, pull the bracket backward to take it apart.
DEUTSCH	Nachdem Sie die Schrauben entfernt haben, können Sie den Laufwerkskäfig zurückschieben und ihn entnehmen.
FRANÇAIS	Après avoir retiré les vis, tirez le casier en arrière pour l’enlever.
ESPAÑOL	Después de sacar los tornillos tire el soporte para sacarlo de la caja.
ITALIANO	Spingere il supporto verso la parte posteriore del case per smontarlo.
中 文	螺絲拿掉後，把磁架往後拉便可拆下。
日 本 語	ネジを外してから、ブラケットを後方に引いて外します。

7

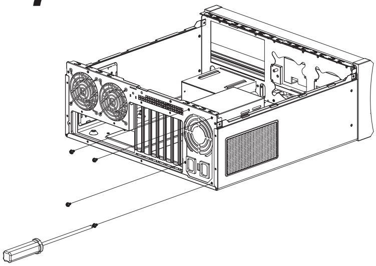

ENGLISH	Install PS2(ATX) standard power supply in the backside of the GD01, use four screws to secure.
DEUTSCH	Installieren Sie nun ein PS2(ATX) Standard Netzteil in das Gehäuse. Benutzen Sie vier Schrauben um es sicher zu befestigen.
FRANÇAIS	Installez une alimentation standard PS2 (ATX) à l’arrière du GD01, utilisez quatre vis pour la fixer.
ESPAÑOL	Instale una fuente de alimentación estándar PS2(ATX) en la parte trasera del GD01 y sujetela con 4 tornillos.
ITALIANO	Installare l’alimentatore standard PS2(ATX) nella parte posteriore del GD01. Fissare con 4 viti.
中 文	安裝PS2(ATX)標準電源至GD01的後側，用4顆螺絲鎖固。
日 本 語	GD01の後部にPS2(ATX)規格電源を取付け、ネジ4本で固定します。

8

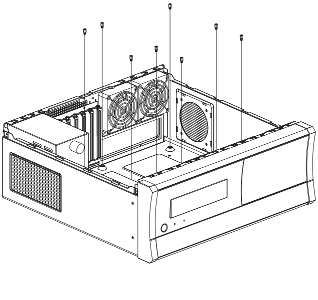

ENGLISH	Insert and tighten the standoffs on the bottom panel according to the holes on the motherboard.
DEUTSCH	Befestigen Sie die Motherboard Abstandshalter im Gehäuseboden. Achten Sie bitte darauf, nur die Abstandshalter einzuschrauben, die Ihr Motherboard benötigt, um eventuelle Kurzschlüsse und Beschädigungen zu vermeiden.
FRANÇAIS	Insérez et serrez les plots sur le panneau inférieur selon la disposition des trous de la carte mère.
ESPAÑOL	Inserte y aprete los separadores que necesite para la placa base en el panel inferior.
ITALIANO	Inserire e stringere i distanziatori nel pannello inferiore tenendo conto dei fori presenti sulla scheda madre.
中 文	依據主機版的孔位把螺柱鎖在底板上。
日 本 語	マザーボードの穴に従って底部パネルにスペーサーを取付け固定します。

9

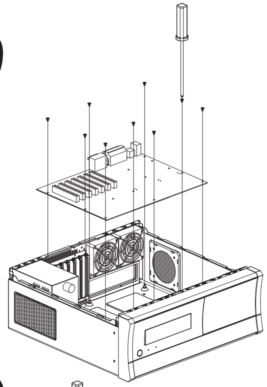

ENGLISH	Position and install the motherboard, and secure the motherboard by fasten the screws on the standoffs.
DEUTSCH	Positionieren Sie das Motherbaord über den Abstandshaltern und schrauben Sie es fest.
FRANÇAIS	Positionnez et installez la carte mère, puis fixez la carte mère en serrant les vis sur les plots.
ESPAÑOL	Coloque e instale la placa base, sujetela apretando los tornillos sobre los separadores.
ITALIANO	Posizionare ed installare la scheda madre. Fissare la scheda madre avvitando le viti sui distanziatori.
中　文	對準上一步驟所裝的螺柱將主機板定位，再用螺絲鎖固。
日 本 語	マザーボードを合わせ取付けてから、スペーサー上のネジで固定します。

10

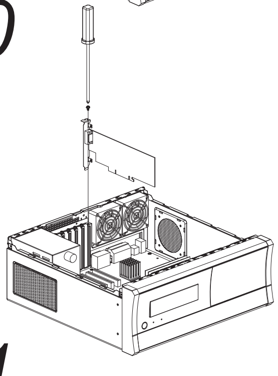

ENGLISH	Install the expansion card and secure it with screw.
DEUTSCH	Installieren Sie die gewünschten Erweiterungskarten und befestigen Sie dies emit Schrauben an der Slotblende.
FRANÇAIS	Installez une carte d’extension et fixez-la avec une vis.
ESPAÑOL	Instale la tarjeta de expansion y sujetela con los tornillos.
ITALIANO	Installare la card d’espansione e fissarla con le viti.
中　文	取下相對應的介面卡條，裝入相對應的介面卡，用螺絲鎖緊。
日 本 語	拡張カードをインストールし、ネジで固定します。

11

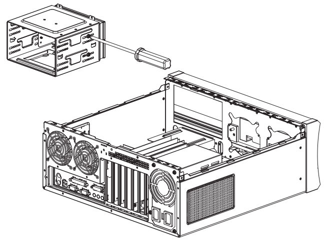

ENGLISH	After un-tightening the screw, the 5.25” drive panel can be taken apart.
DEUTSCH	Nach dem Lösen der Schrauben der 5,25" Laufwerksblenden können Sie diese vom Käfig abnehmen.
FRANÇAIS	Après avoir desserrés la vis, le casier des lecteurs 5.25” peut être enlevé.
ESPAÑOL	Después de aflojar los tornillos, saque el panel de la unidad de 5.25”.
ITALIANO	Dopo aver svitato le viti, il pannello dell’unità da 5.25” può essere estratto.
中　文	把螺絲鬆開後就可以將5.25 ” 檔板與磁架分開。
日 本 語	ネジを外すと、5.25” ドライブパネルが取り外せます。

12

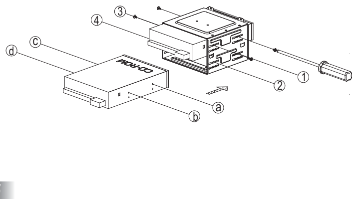

ENGLISH	Install the optical drive in the 5.25” bracket, align holes 1-2-3-4 with holes a-b-c-d respectively, then secure it with M3*6 screw.
DEUTSCH	Schieben Sie die optischen Laufwerke in den 5,25" Schacht. Achten Sie darauf, dass die Löcher des Käfigs (1-2-3-4) mit den Löchern des Laufwerks(a-b-c-d) übereinstimmen. Befestigen Sie das Laufwerk dann mit M3*6 Schrauben.
FRANÇAIS	Installez un lecteur optique dans le casier 5.25”, alignez les trous 1-2-3-4 avec les trous a-b-c-d respectivement, puis fixez le avec des vis M3*6.
ESPAÑOL	Instale la unidad óptica en el soporte de 5.25”, alinée los agujeros 1-2-3-4 respectivamente con los agujeros a-b-c-d fije. Sujete con los tornillos M3*6.
ITALIANO	Installare il drive ottico nel supporto da 5.25”, allineare i fori 1-2-3-4 rispettivamente con i fori a-b-c-d quindi fissare con le viti M3*6.
中　文	把光碟機插入5.25 ” 磁架裡，孔位 1-2-3-4 分別對準 a-b-c-d，再用M3*6的螺絲鎖固。
日 本 語	5.25” ブラケットに光学ドライブをインストールし、取付け穴 1-2-3-4 を a-b-c-d に対応させ、M3*6ネジで固定します。

13

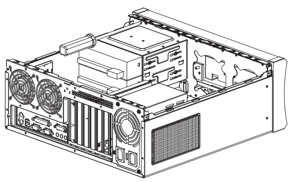

ENGLISH Place the 5.25” drive bracket back in the chassis (make sure it gets placed on top of the 3.5” external drive bracket’s rails), secure it with the screws from step3.

DEUTSCH Schieben Sie den 5,25” Laufwerkskäfig wieder in das Gehäuse(vergewissern Sie sich dass der Käfig richtig in den darunterliegenden 3,5" Laufwerkskäfig eingeschoben wird). Befestigen Sie den Käfig mit den Schrauben die Sie im Schritt 3 entnommen haben.

FRANÇAIS Remettez le casier à lecteurs 5.25” dans le boîtier (vérifiez bien qu’il est bien placé au dessus des rails du casier à lecteurs externes 3.5”), fixez-le avec les vis retirés durant l’étape 3.

ESPAÑOL Recoloque el soporte de la unidad de 5.25” en el chasis (asegurese de que esté colocada encima de los railes del soporte externo de la unidad de 3.5”) sujetela con los tornillos del paso 3.

ITALIANO Ricollocare il supporto dell’unità da 5.25”nel telaio(assicurarsi che sia collocato sui binari del supporto esterno per l’unità da 3.5”)fissare con le viti rimosse precedetemente.

中　文 把剛裝好5.25”磁架組推回原來的地方(確定它有推入3.5”磁架上的軌道)，再用第三步驟卸下的螺絲再鎖回去。

日本語 5.25”ドライブブラケットをケースに戻し(この際3.5”外側ドライブブラケット上部のレールにはまっていることを確認)、ステップ3で外したネジで固定します。

14

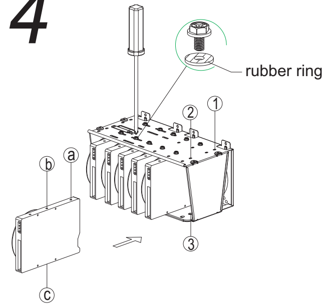

ENGLISH Install hard drives in the 3.5” bracket, align holes 1-2-3 to holes a-b-c respectively, then secure it with #6-32*6 screw. Notice: there are two soft pads on top and bottom sides of the bracket for shock absorption, you may experience a little difficulty when inserting hard drives, this is normal.

DEUTSCH Installieren Sie die Festplatten in den 3,5" Laufwerkskäfig und vergewissern Sie sich, dass die Löcher des Käfigs(1-2-3) mit den Löchern der Festplatte(a-b-c) übereinstimmen. Befestigen Sie die Festplatten dann mit #6-32*6 Schrauben. Achtung: Der Laufwerkskäfig besitzt Schwingungsdämpfende Pads an der Ober- und Unterseite. Die Laufwerke lassen sich etwas schwieriger einschiebn. Das ist Normal.

FRANÇAIS Installez les disques durs dans le casier 3.5”, alignez les trous 1-2-3 avec les trous a-b-c respectivement, puis fixez les avec des vis #6-32*6. Attention: il y a deux patins amortisseurs sur les faces supérieure et inférieure du casier pour absorber les chocs, vous sentirez une petite difficulté lorsque vous installerez un disque dur, ceci est normal.

ESPAÑOL Instale los disco duros en el soporte de 3.5” alinée los agujeros 1-2-3-4 con los agujeros a-b-c-d y sujete con los tornillos #6-32*6. Atención: Hay dos cojinetes en los lados superiores e inferiores del soporte para adsorbir los choques. Por eso podría ser un poco díficil insertar los discos duros.

ITALIANO Installare gli hard drive nel supporto da 3.5”, allineare i fori 1-2-3-4 rispettivamente con i fori a-b-c-d e fissare con le viti #6-32*6. Attenzione: sui lati superiore ed inferiore del supporto sono presenti due cuscinetti per l’assorbimento degli urti. La presenza di questi cuscinetti potrebbe rendere l’inserimento dell’hard disk leggermente difficoltoso.

中　文 把硬碟插入3.5”磁架裡，孔位 1-2-3 分別對準 a-b-c，再用#6-32*6的螺絲鎖固。註：硬碟架上下兩側貼有軟質墊片，用來吸收振動，所以在放入硬碟時有點緊是正常的。

日本語 3.5”ブラケットにハードディスクドライブをインストールし、取付け穴 1-2-3 を a-b-c に合わせて#6-32*6ネジで固定します。メモ:ブラケット上下には2枚の衝撃緩衝材が設置されており、ハードディスクドライブを入れる際は多少きつく感じるかもしれませんが、これは正常な状態です。

15

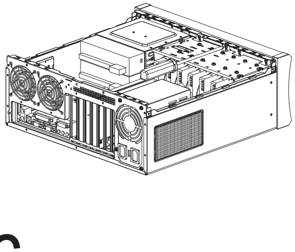

ENGLISH Put the hard drive bracket back in the chassis (make sure the underside is hooked in) then secure it with screw.

DEUTSCH Schieben Sie den Laufwerkskäfig wieder auf die Halterung(vergewissern Sie sich, dass er richtig an der Unterseite einhakt) und befestigen Sie ihn mit Schrauben.

FRANÇAIS Remettez le casier à disque durs dans le boîtier (vérifiez bien que la face inférieure est correctement accroché) puis fixez le avec des vis.

ESPAÑOL Recoloque el soporte de los discos duros en el chasis. Asegurese de que la parte inferior del soporte se enganche bien y fije con los tornillos.

ITALIANO Ricollocare il supporto dell’hard disk nel telaio(assicurarsi che la parte inferiore si agganci correttamente) e fissare con le viti.

中　文 把硬碟架放回機殼(確定磁架底部有靠在卡勾上) 再用螺絲鎖固。

日本語 ハードディスクドライブブラケットをケースに戻し(下側が溝にはまっていることを確認し)ネジ止めします。

16

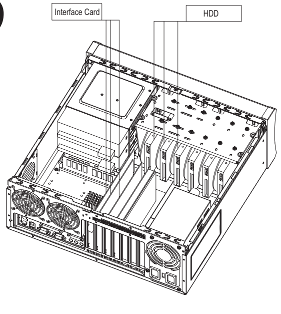

ENGLISH If an expansion card touches interfere with an installed hard drive, the hard drive position can be adjusted to avoid contact.

DEUTSCH Sollte eine Erweiterungskarte gegen die Festplatte stoßen, können Sie die Festplatten auch noch etwas verschieben um einen Kontakt zu vermeiden.

FRANÇAIS Si une carte d’extension installée est en contact avec un des disques durs installés, vous pouvez ajuster la position disque dur pour supprimer tout contact.

ESPAÑOL Si una tarjeta de expansion toca/interfiere con un disco duro instalado, es possible adjustar la posición del disco duro para evitar el contacto.

ITALIANO Se dovesse verificarsi un contatto/interferenza tra card d’espansione ed hard drive, é posssibile aggiustare la posizione di quest’ultimo per evitare il contatto.

中　文 當介面卡與HDD有干涉時，在長條孔的範圍內可將HDD往旁邊移，避開介面卡。

日本語 拡張カードがインストールされたハードディスクに当たる場合は、ハードディスクドライブの場所を変えてください。

17

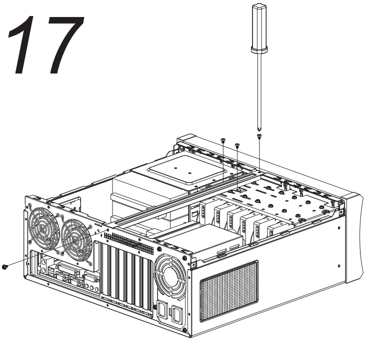

ENGLISH	Connect all the cables and wires and put the center brace back on the chassis.
DEUTSCH	Schließen Sie alle Kabel an und bringen Sie die mittlere Stabilitätsschien wieder an das Gehäuse an. Schrauben Sie diese fest.
FRANÇAIS	Branchez tous les câbles et remettez la barre de renfort centrale dans le boîtier.
ESPAÑOL	Conecte todos los cables y recoloque la abrazadera central en el chasis.
ITALIANO	Collegare tutti i cavi e ricollocare il supporto centrale sul telaio.
中 文	接回所排線，再把中支架裝回磁架上。
日 本 語	ケーブルやリード線を皆接続し、ケースに中央の支柱を戻します。

18

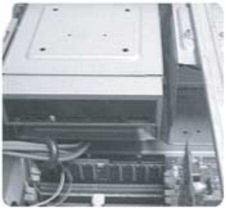

ENGLISH	You can also insert all the cables through EMI ring to decrease electrical magnetic interference.
DEUTSCH	Sie können die Kabel der Frontblende auch durch den beigefügten EMI Absorptionsring leiten, um Elektromagnetische Interferenzen zu minimieren.
FRANÇAIS	Vous pouvez aussi faire passer tous les câbles à travers l’anneau EMI pour limiter les interférences électromagnétiques.
ESPAÑOL	También es possible utilizar un anillo EMI para disminuir las interferencias electromagnéticas.
ITALIANO	È inoltre possible far passare i cavi attraverso un anello EMI per ridurre le interferenze elettromagnetiche.
中 文	可以選擇把前面所有的線穿入EM圓環來幫助減少EM(電磁干擾)。
日 本 語	ケーブルは束ねてEMIリングに通すと電磁気干渉を減らせます。

19

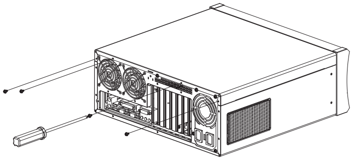

ENGLISH	Double check to make sure everything is installed correctly, then put the top panel back on the chassis and tighten it with the four screws from step one.
DEUTSCH	Vergewissern Sie sich nochmals, dass alles korekkt installiert sind und schrauben Sie den Deckel wieder auf das Gehäuse.
FRANÇAIS	Vérifiez deux fois que tout est bien installé correctement, puis remettez le panneau supérieur sur le boîtier et fixez-le avec les quatre vis de la première étape.
ESPAÑOL	Asegurese de que todo esté instalado correctamente, recoloque el panel superior sobre el chasis y fijelo con los 4 tornillos de antes.
ITALIANO	Controllare attentamente che tutto sia stato installato in maniera corretta, ricollocare il pannello superiore sul telaio e fissare con le 4 viti rimosse in precedenza.
中 文	當所有附件都安裝完成後，將上蓋用第一步驟卸下的4顆螺絲鎖固。
日 本 語	全部の装置が正しくインストールされていることを再確認してから、ケースの上部パネルを元に戻し、ステップ1で外したネジ4本で固定します。

20

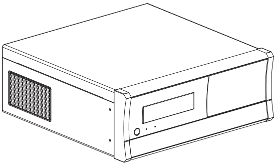

ENGLISH	Installation complete!
DEUTSCH	Installation abgeschlossen!
FRANÇAIS	Installation achevée!
ESPAÑOL	Instalación terminada!
ITALIANO	Istallazione completata!
中 文	安裝完成!
日 本 語	インストール完了です。

SilverStone GD01 MX LCD/IR
Hardware Installation Guide

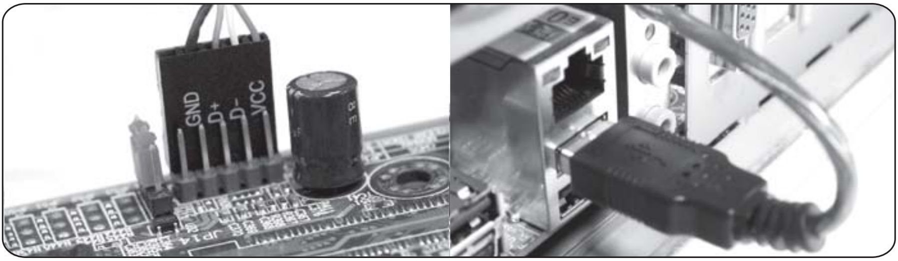

ENGLISH Insert the 4 pin USB connector from the LCD/IR module to your motherboard USB pin header. You can also use the included USB adapter to connect to an external USB port header on the motherboard.

DEUTSCH Verbinden Sie den 4 pin USB Anschluss mit den USB-Anschlüssen auf Ihrem Motherboard. Bitte nutzen Sie zur Installation Ihre Motherboard-Anleitung. Sie können auch den externen USB-Anschluss an der Rückseite Ihres Motherboards nutzen, falls Sie keinen freien Onboard USB-Anschluss haben.

FRANÇAIS Insérez le connecteur 4pin USB du module LCD/ IR aux broches USB de votre carte mère. Vous pouvez aussi utiliser l'adaptateur USB inclus pour relier un port USB externe sur la carte mère.

ESPAÑOL Inserte el conector USB de 4 pines del módulo LCD/IR a la cabeza del pin USB del motherboard o placa madre. Usted puede utilizar tambien el adaptador incluido USB para conectar un cabezal exterior del puerto USB en el motherboard.

ITALIANO Inserire l’USB dal modulo LCD/IR alla scheda madre. È possible utilizzare un adattatore USB e connetterlo al connettore esterno d’entrata ed uscita della scheda madre.

中　文 請將LCD/IR模組的USB排線安裝至主機板，您可以使用USB轉接頭安裝至主機板上方的USB插槽，或是主機板I/O背板的USB外接插槽。

日 本 語 LCD/IR モジュールからの4ピンUSBコネクタをご使用のマザーボードのUSBピンヘッダに挿します。または付属のUSBアダプタをマザーボードの外部USBポートヘッダに接続することもできます。

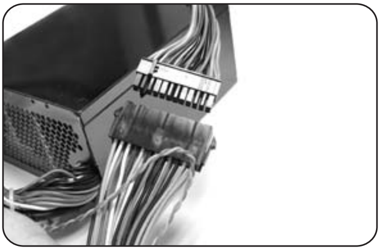

ENGLISH Connect the included ATX adapter to your power supply's ATX connector.

DEUTSCH Verbinden Sie den im Lieferumfang enthaltenen ATX Adapter mit Ihrem Netzteil.

FRANÇAIS Reliez l´adaptateur ATX inclus aux connecteurs de votre boîtier d´alimentation.

ESPAÑOL Conecte el adaptador ATX que se incluye, a su conector ATX o administrador de corriente.

ITALIANO Collegare l’adattatore ATX che si trova nel pacchetto degli accessori con il connettore ATX dell’alimentatore.

中 文 請將零件包內的ATX轉接排線與您的POWER排線安裝連接。

日 本 語 付属のATXアダプタをご使用の電源のATXコネクタに接続します。

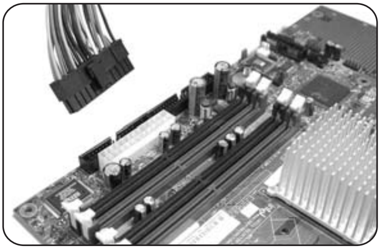

ENGLISH Connect the other end of the ATX adapter to your motherboard. It is compatible with 24pin or 20pin motherboards.

DEUTSCH Verbinden Sie das andere Ende des ATX Adapters mit Ihrem Motherboard. Der Adapter ist für 20pin oder 24pin Motherboards geeignet.

FRANÇAIS Reliez l´autre partie de l´adaptateur ATX à votre carte mère.Il est compatible avec un carte mère 24pin ou 20pin.

ESPAÑOL Conecte el otro extremo o fin del adaptador ATX al motherboard o placa madre. Este es compatible con motherboard de 24 pines o 20 pines.

ITALIANO Collegare l’altra estremità dell’adattatore ATX alla scheda madre, questo cavo offre compatibilità tra qualsiasi scheda madre da 20o 24 poli ed il pulsante d’accensione.

中 文 將ATX轉接排線的另一端安裝至您主機板上，這組排線能使您的POWER與任何20pin或24pin的主機板相容。

日 本 語 ATXアダプタの他端をご使用のマザーボードに接続します。これは24ピンまたは20ピンマザーボードと互換性を有します。

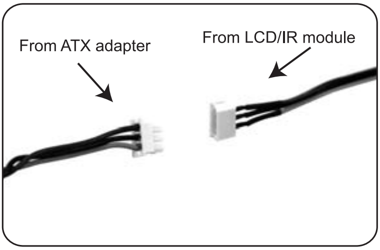

ENGLISH Finally, connect the 3 pin power connector from the LCD/IR module to the ATX adapter's 3pin cable.

DEUTSCH Als Letztes schließen Sie den 3-poligen Stromanschluss des LCD / IR Moduls an den Stromanschluss des Netzteils an.

FRANÇAIS Pour finir , reliez le connecteur d´alimentation 3pin au câble du module LCD / IR 3pin de l'adaptateur ATX.

ESPAÑOL Por último, conecte los tres conectores de corriente de 3 pines del módulo LCD/IR al cable adaptador de tres pines ATX.

ITALIANO Infine connettere il cavo da tre poli dell’adattatore ATX con il connettore da tre poli del modulo LCD/IR.

中 文 最後，請將ATX轉接排線上的一條小型3pin接頭與LCD/IR模組後方的3pin接頭連結。

日 本 語 最後にLCD/IRモジュールからの3ピン電源コネクタをATXアダプタの3ピンケーブルに接続します。

Warranty Information

During the warranty period, assistance for replacement or exchange of defective components is available at the place of purchase. Please bring your receipt and warranty certificate for the proof of purchase. The warranty does not cover repair or exchange of the product resulting from misuse, accident, modification, unsuitable physical or operating environment, improper maintenance by you, or failure caused by a product for which SilverStone is not responsible for. The warranty is voided by removal or alteration of product or parts identification labels.

Warranty Period - 1 year from the date of purchase.

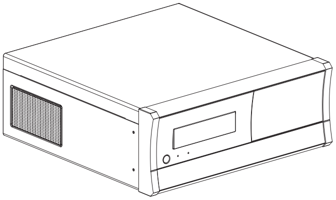

This instruction will help you to make the most out of your PC enclosure. Please read through it before installation. Also, please keep your PC enclosure receipt and this instruction in safe place for the future reference.

We, SilverStone Technology, hope you will enjoy our product. If you have any comment or suggestion, please email to support@silverstonetek.com Thank you for choosing and supporting our product.

To be valid, this sheet must be filled out by your salesperson at the time of purchase.

Store :

Purchaser :

Purchase date :

Model No. :

Serial No. :

SilverStone Technology Co., Ltd.

www.silverstonetek.com

support@silverstonetek.com

Issue date: August , 2006

NO:G11202040